LÖSUNGEN

Aufgabe 1

c) 14 Punkte
(1 Punkt Ergänzung eines Netzplanknotens, 2 Punkte voller Netzplanknoten)

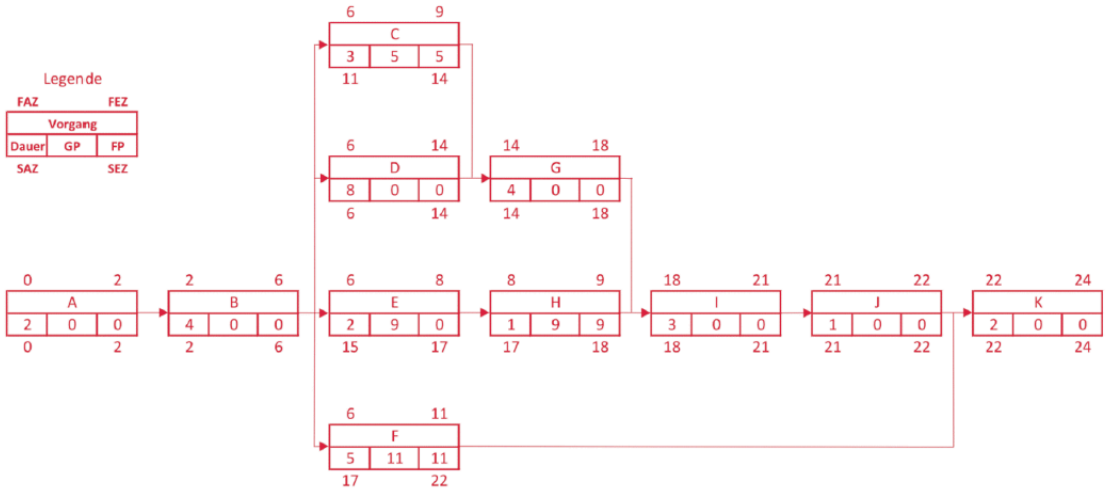

d) 1 Punkt
A – B – D – G – I – J – K

e) 2 Punkte
Keine Auswirkung, da der Puffer von 9 Stunden die 4 Stunden Verzögerung auffängt.

Aufgabe 2

b) 6 Punkte, 3 x 2 Punkte
Ein Projektstrukturplan
- ist ohne Chronologie
- zeigt ausschließlich die Arbeitspakete an
- Abhängigkeiten sind nicht erkennbar
- Keine Zeitplanung ableitbar (Zeitpunkt, -dauer, -folge)

Ein Netzplan ist (im Gegensatz zum Projektstrukturplan) ein Ablaufplan.

u. a.

c) (siehe Seite 3)
12 Punkte
9 x 1 Punkt je Vorgang
Jeweils 1 Punkt für korrekte Vorwärtsrechnung, Rückwärtsrechnung und Gesamtpuffer.

d) 2 Punkte
Die Vorgänge des kritischen Pfades haben alle einen Puffer von 0 Tagen.

e) 1 Punkt
A, D, E, F, G, H, I, J

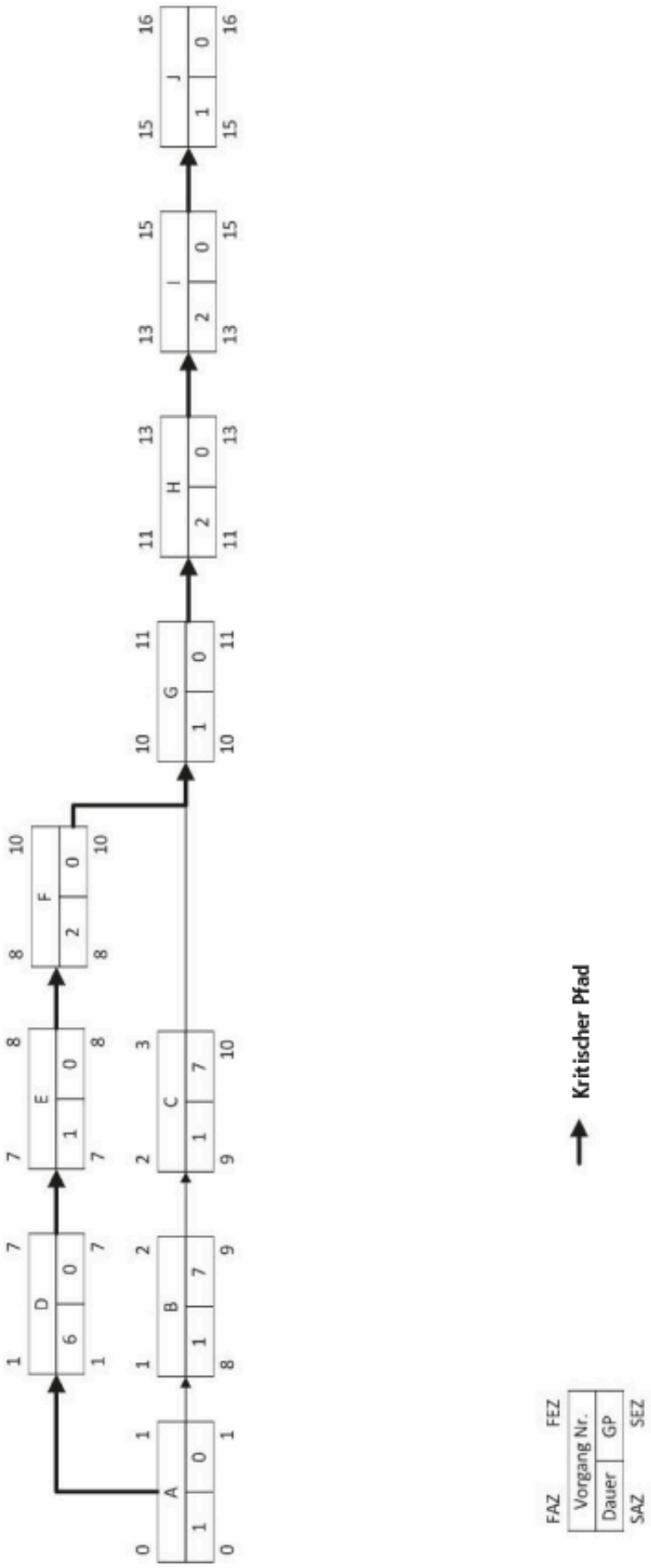
A
B
C
D
E
F
G
H
I
J
Kritischer Pfad
FAZ
FEZ
Vorgang Nr.
Dauer
GP
SAZ
SEZ

Aufgabe 3

a) 13 Punkte
3 Punkte für die Vorwärtsrechnung
3 Punkte für die Rückwärtsrechnung
3 Punkte für die Berechnung der Puffer
4 Punkte, 2 x 2 Punkte für die Vorgänge B und E

Netzplan für den Messeauftritt „Alero 2018"

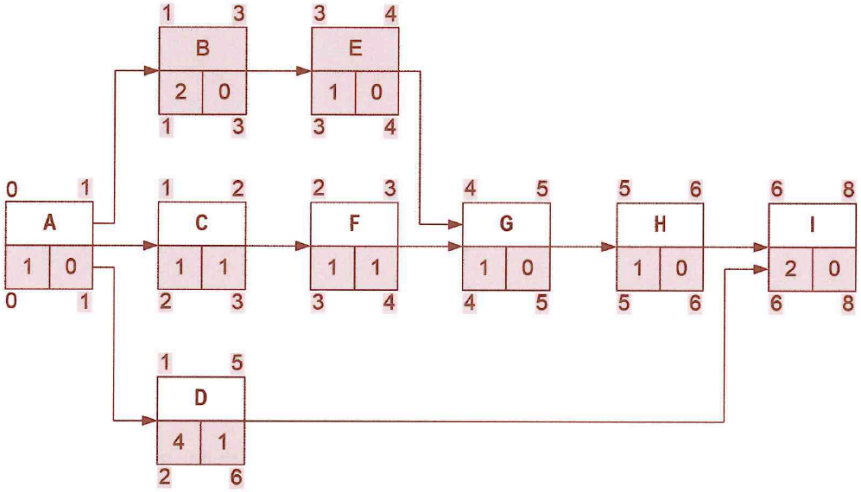

b) 6 Punkte
4 Punkte für Erklärung
2 Punkte für Angabe der Vorgänge
- Der kritische Pfad ist die Vorgangskette, auf der es keinen Puffer gibt. Vorgänge auf dem kritischen Pfad dürfen sich nicht verzögern, da sonst das Projektende gefährdet ist.
- Vorgänge auf dem kritischen Pfad (chronologisch): A, B, E, G, H, I

c) 2 Punkte
Der späteste Beginn ist am 18. Mai 2018.

d) 4 Punkte, 2 x 2 Punkte
- Mehrarbeit für das Stammpersonal
- Personalrekrutierung durch Arbeitnehmerüberlassung (z. B. Leiharbeit)
- Auftrag an eine Promotionagentur
- u. a.